ABBRUCH ROTIERENDER PULVERISIERER

für Bagger von **3** bis **90 Tonnen**

Auf Langlebigkeit ausgelegt!

- Doppelmotoren für eine hervorragende Rotation und hohe Leistung
- Integriertes „Entlastungs“-Ventil zur Vermeidung von Druckspitzen am rotierenden Motor
- Doppeldrehkugellager (ab Modell FRK17 aufwärts)
- Entwickelt und gebaut, um eine hohe Brechkraft zu erreichen

Erfahren Sie mehr über

DER ROTIERENDE PULVERISIERER DER NEUEN FRK-BAUREIHE WURDEN FÜR PRIMÄR- UND SEKUNDÄR-ABBRUCH ENTWICKELT.

ALLE TEILE, DIE AM HÄUFIGSTEN VERSCHLEISSEN, SIND LEICHT AUSTAUSCHBAR

- Ausgezeichnetes Verhältnis von Geschwindigkeit/Leistung zu Gewicht
- Der Zylinder ist vollständig vor möglichen Ablagerungen während des Abrisses geschützt
- Die Platten sind so konzipiert, dass sie eine hervorragende Brechkraft erreichen

DRUCK BIS 350 BAR

GESCHWINDIGKEITSVENTIL (optional ab Modell FRK17 aufwärts)

OPTIONAL

FRK BAUREIHE

Anwendungsbereiche

Bergbau & Steinbruch | Abriss & Sanierung | Konstruktion | Metallurgische Industrie | Recycling

TECHNISCHE ZEICHNUNG

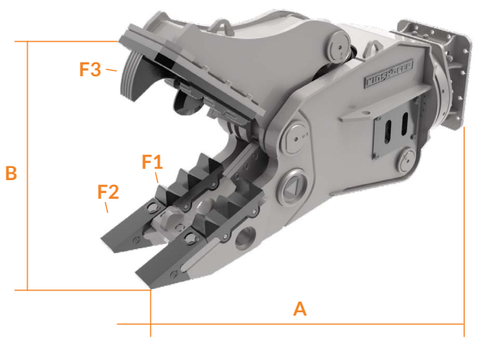

Alle Abbildungen und numerischen Daten in diesem Katalog sind rein indikativ und können nach unserem Ermessen und ohne Vorankündigung geändert werden. Wir behalten uns daher das Recht vor, sie im Hinblick auf die Verbesserung und kontinuierliche Weiterentwicklung unseres Produkts zu ändern.

Modelle		FRK03	FRK06	FRK10
Trägergewicht	*t*	3-8	6-13	9-17
Gewicht	*kg*	330	570	1000
Förderleistung Baggeröl	*l/min*	30-70	60-100	70-110
Baggerbetriebsdruck	*bar*	280	320	320
360°-Drehung	°	360°	360°	360°
Durchflussmenge des Rotationsöls	*l/min*	10-25	20-40	20-40
Rotationsdruck	*bar*	100	100	100
A	*mm*	1280	1450	1620
B	*mm*	415	520	605
Stahlklingenlänge	*mm*	120	150	150
F1	*t*	110	130	150
F2	*t*	60	65	70
F3	*t*	35	40	45
Ø Max.	*mm*	28	30	30

Modelle		FRK13	FRK17	FRK21	FRK26	FRK32	FRK42	FRK60	FRK80
Trägergewicht	*t*	12-20	14-23	16-27	20-32	26-40	32-55	50-70	65-90
Gewicht	*kg*	1400	1650	2000	2400	3300	4200	4800	6650
Förderleistung Baggeröl	*l/min*	110-160	140-200	180-230	200-300	250-350	350-450	400-500	450-600
Baggerbetriebsdruck	*bar*	350	350	350	350	350	350	350	350
360°-Drehung	°	360°	360°	360°	360°	360°	360°	360°	360°
Durchflussmenge des Rotationsöls	*l/min*	30-60	40-60	40-60	40-60	40-60	40-60	40-60	50-70
Rotationsdruck	*bar*	140	140	140	140	140	140	140	140
A	*mm*	1900	2000	2100	2300	2500	2700	2965	3300
B	*mm*	655	720	780	880	1000	1100	1250	1400
Stahlklingenlänge	*mm*	160	200	200	200	200	250	250	250
F1	*t*	190	195	220	250	370	505	610	735
F2	*t*	120	120	120	140	225	285	345	415
F3	*t*	53	63	70	80	100	115	140	170
Ø Max.	*mm*	40	40	50	55	60	65	70	80