NOX Tiltrotatoren

Erfahrung und Innovation haben zu einem der fortschrittlichsten Werkzeuge für Bagger geführt: dem NOX Schwenkrotator. 360° Endlosrotation und ein Schwenkwinkel von bis zu 2 x 50° machen ihn zu einem Universalgelenk, das eine Fülle neuer Einsatzmöglichkeiten mit sich bringt. Kombiniert mit einem Schnellwechselsystem und verschiedenen Anbaugeräten bedeutet dies höchste Effizienz auf jeder Baustelle.

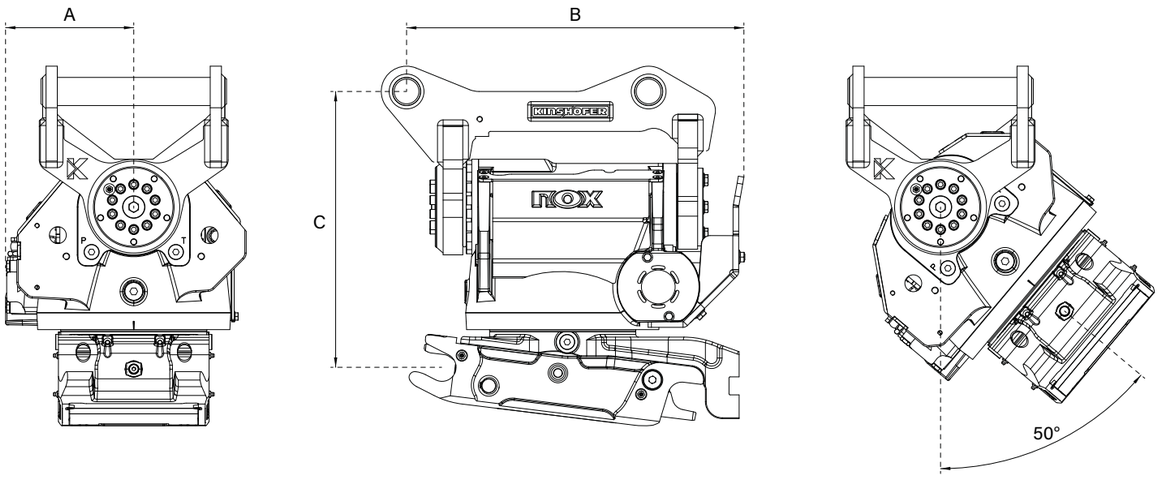

	TR045NOX	TR07NOX	TR11NOX	TR14NOX	TR19NOX	TR25NOX
Dienstgewicht	2 - 4,5t	4 - 7t	6 - 11t	10 - 14t	14 - 19t	19 - 25t
Eigengewicht* (ab)	150 kg	200 kg	320 kg	485 kg	580 kg	860 kg
Breite A* (ab)	190 mm	205 mm	215 mm	240 mm	230 mm	260 mm
Länge B* (ab)	435 mm	460 mm	580 mm	610 mm	645 mm	845 mm
Höhe C* (ab)	380 mm	420 mm	475 mm	565 mm	580 mm	650 mm
Empf. Löffelbreite max.	1100 mm	1100 mm	1300 mm	1600 mm	1700 mm	2000 mm
Brechkraft max. (ISO)	40 kN	50 kN	75 kN	110 kN	150 kN	170 kN
Schwenkwinkel	2 x 45°	2 x 50°	2 x 50°	2 x 50°	2 x 50°	2 x 50°
Schwenkmoment (konstant)	6,5 kNm	11 kNm	16 kNm	31 kNm	40,5 kNm	51,7 kNm
Rotationsgeschwindigkeit	8,5 pro min	8,5 pro min	8,5 pro min	8,5 pro min	8,5 pro min	8,5 pro min
Drehmoment	3800 Nm	4700 Nm	7500 Nm	11000 Nm	12000 Nm	15000 Nm
Hydraulikdruck max.	21 MPa	25 MPa	27 MPa	30 MPa	30 MPa	30 MPa
Empf. Literleistung CSP	30-80 l/min	30-80 l/min	40-100 l/min	80-160 l/min	100-180 l/min	120-200 l/min
Empf. Literleistung DF04/06/10	15 / 32 l/min	15 / 32 l/min	21 / 40 l/min	40 / 45 l/min	60 / 50 l/min	70 / 70 l/min
Elektr. Drehdurchführung	-	optional	optional	optional	optional	optional

*Angaben sind abhängig von der Maschinenkonfiguration (Obere Aufnahme und unterer Schnellwechsler)

Änderungen im Zuge der Weiterentwicklung vorbehalten! ▪ www.kinshofer.com Version: 2023-V2

nox Leistungsstark

TILTROTATOR
MIT ZYLINDERN

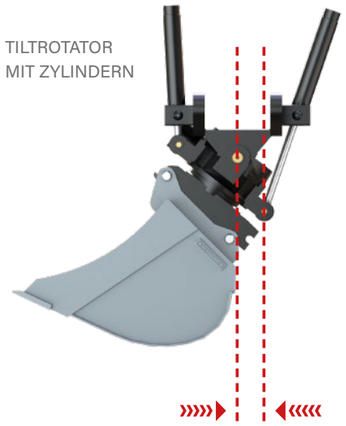

Minimaler Drehpunktabstand

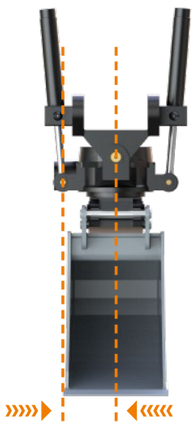

Maximaler Drehpunktabstand

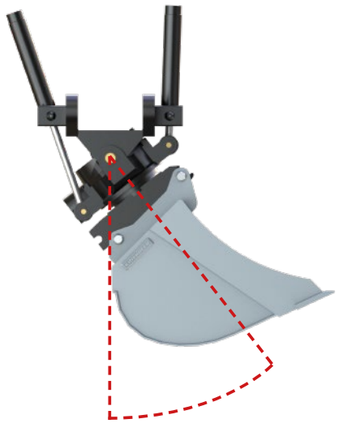

Geringerer Schwenkwinkel

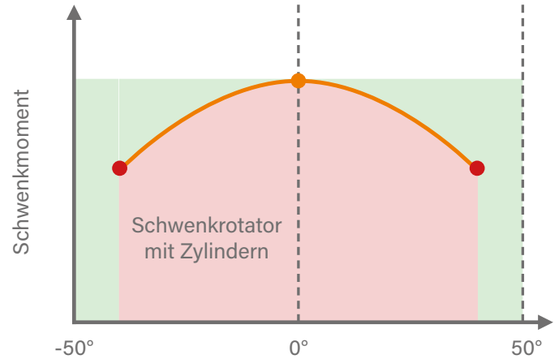

Elliptischer Kolben

nox Schwenkmoment

Der zylinderlose, extrem flachbauende Antrieb sorgt für eine sehr niedrige Bauhöhe, sowie eine äußerst geringe Baubreite. Ein elliptischer Kolben erzeugt mittels Einfachverzahnung ein hohes und konstantes Schwenkmoment. Das robuste Gussgehäuse besitzt aufgrund einer speziellen Werkstofflegierung eine sehr hohe Festigkeit und garantiert eine lange Lebensdauer auch in härtestem Einsatz. Der extrem starke und robuste Schneckenantrieb besitzt eine eigene Schmierung und ist somit sehr wartungsarm.

NOX TILTROTATOR
ZYLINDERLOS

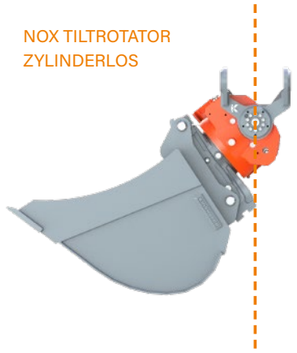

Kein Drehpunktabstand dafür hohes und konstantes Schwenkmoment

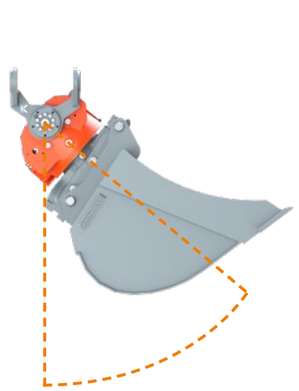

Maximaler Schwenkwinkel (bis zu 2 x 50°)

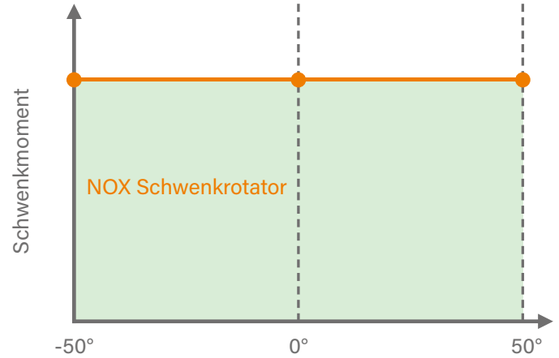

nox Schwenkwinkel

Eine 360°-Endlosdrehung und ein Schwenkwinkel von bis zu 2 x 50° verwandeln Ihre Maschine in einen multifunktionalen Allrounder, der die Flexibilität und Effizienz all Ihrer Anbaugeräte enorm steigert.

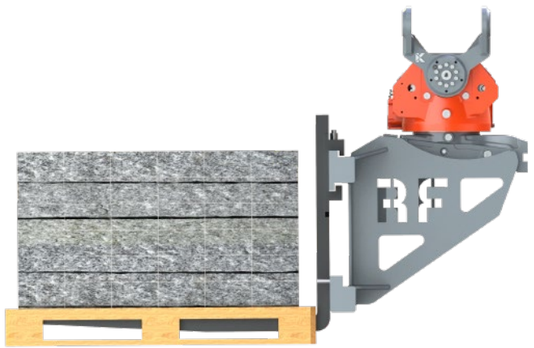

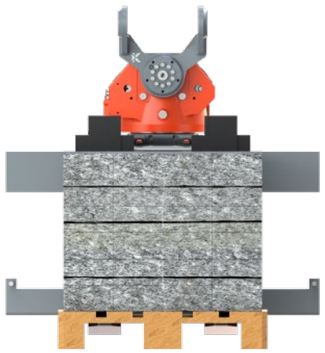

Ein Rückschlagventil garantiert eine hohes Haltemoment

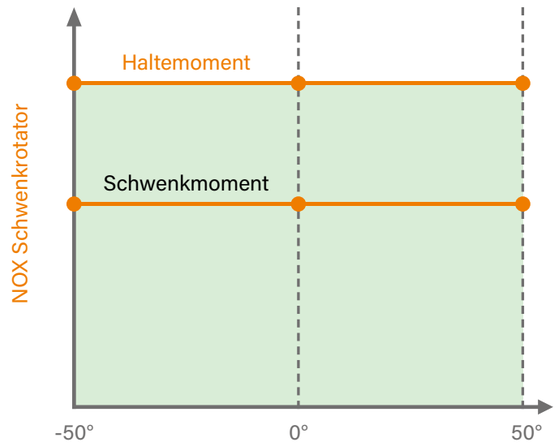

nox Haltemoment

Die NOX Tiltrotatoren sind mit Rückschlagventilen ausgestattet, die ein exaktes Halten der Last in der angefahrenen Position garantieren.

NOX Tiltrotator

SYSTEM:
OBERE AUFNAHME & UNTERER SCHNELLWECHSLER

Der Schwenkrotator kann direkt an den Baggerarm (Direktanbau) oder in Sandwich-Bauweise, indem er mit dem Schnellwechsler am Baggerarm aufgenommen wird, an den Bagger montiert werden. Vorzugsweise ist der Schnellwechsler am Baggerarm der gleiche wie der untere Schnellwechsler am NOX Tiltrotator, aber dies ist nicht unbedingt erforderlich. So kann der Schwenkrotator im Handumdrehen abgekoppelt und wieder angekoppelt werden. Der untere Schnellwechsler am NOX Tiltrotator ermöglicht einen sicheren und schnellen Wechsel zwischen den Anbaugeräten. Der vollhydraulische Wechsel zwischen hydraulischen Anbaugeräten ist mit dem SmartFlow-Schnellwechselsystem kein Problem.

DESIGN:
IN SICH GESCHLOSSENE EINHEIT

Das kompakte Design mit der vollintegrierten Schwenk- und Rotationseinheit bietet höchste Sicherheit vor Beschädigungen. Der NOX Tiltrotator besitzt keine abstehenden Zylinder oder Kolbenstangen, die beschädigt werden können, wodurch die Zuverlässigkeit erhöht wird. Zusätzlich sorgt die niedrige Bauweise für eine höhere Brechkraft.

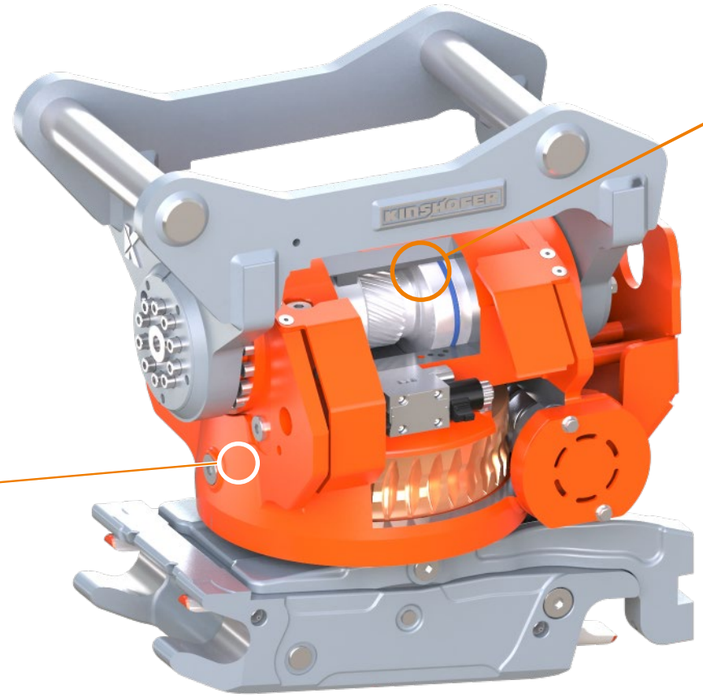

AUFBAU:
KOMPAKTES DESIGN

Der zylinderlose, extrem niedrige und schmale Antrieb ermöglicht eine sehr schmale Löffelbreite, die in der Regel nicht breiter als der Baggerausleger ist. Dadurch wird das Ausheben selbst in tiefen Gräben sehr einfach und möglich.

SICHERHEIT:
SICHERE ARBEITSUMGEBUNG

Der vergrößerte Arbeitsradius reduziert das Umsetzen des Baggers auf ein Minimum. Manuelle Arbeiten wie z.B. Handschachtungen werden nicht durch einen Arbeiter im Gefahrenbereich erledigt, sondern mit dem NOX Schwenkrotator aus der Baggerkabine übernommen. Der S-Lock Schnellwechsler mit Frontlock verhindert zusätzlich ein Herabfallen des Anbauwerkzeuges.

NOX Pluspunkte

FLEXIBLERE EINSATZMÖGLICHKEITEN
Schnell und unkompliziert auf Anforderungen reagieren, um bessere Wettbewerbschancen zu erhalten.

HÖHERE SICHERHEIT
Manueller Arbeitseinsatz im Gefahrenbereich wird auf ein Minimum reduziert.

WENIGER VERSCHLEISS
Kompakte und robuste Bauweise ohne Hydraulikzylinder verringert das Beschädigungsrisiko.

HÖHERE RENTABILITÄT
Das effiziente Arbeiten spart Kraftstoff- und Personalkosten und reduziert die benötigte Arbeitszeit. Somit wird der Werkzeugverschleiss minimiert.

SCHNECKENANTRIEB

Das überdimensionierte Schneckengetriebe nimmt Stoßbelastungen mit Leichtigkeit auf. Der kompakte Durchmesser und das dennoch hohe Drehmoment sorgen für eine sehr schmale Bauweise, wodurch die Gesamtbreite des NOX Tiltrotators extrem gering gehalten wird.

GEHÄUSE

Das robuste Gussgehäuse weist durch die spezielle Werkstofflegierung eine hohe Stabilität auf, die auch unter härtesten Bedingungen eine lange Lebensdauer garantiert. Der integrierte Motorschutz schütz den Hydraulikmotor des Schneckengetriebes vor Beschädigungen von unten. Die Qualität unserer Präzisionsbauteile wird durch 3D-Koordinatenmessmaschinen mit Taktilen sowie auch optischen Messsensoren sichergestellt.

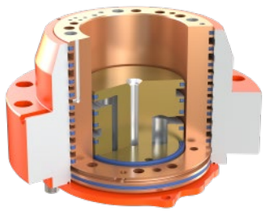

DREHDURCHFÜHRUNG MIT HOHEM DURCHFLUSS

Die optionale Drehdurchführung mit hohem Durchfluss (HF) gewährleistet einen optimierten Betrieb für Anbaugeräte, die einen hohen Volumenstrom benötigen. Als Option kann eine elektrische Drehdurchführung für Schnellwechselsensoren und Anbaugeräte mit Umschaltventil (hauptsächlich im Gleisbau) eingesetzt werden.

Optionales Zubehör

INTEGRIERTES GREIFERMODUL TRG
Mit dem integrierten Greifermodul TRG erhalten Sie zusätzlich ein effektives Werkzeug wenn es um die Aufnahme oder das Handling von Materialien wie z.B. Rohren, Masten, Bordsteinen. Das Greifermodul wird am unteren Schnellwechsler angebracht und beeinträchtigt weder die Bauhöhe noch die Anbauwerkzeugbewegung.

Greifermodul auch als Anbaugeräteversion F-H mit verschiedenen Adaptionen erhältlich.

TRG Greifermodul

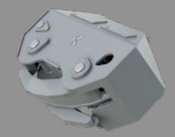

RR-TRG Greifermodul

GLEISBAUGREIFER RR-TRG
Das RR-TRG Greifermodul ist speziell für schwere Arbeiten, wie z.B. Greifen von Bahnschwellen oder Schienen, konzipiert. Das extrem starke Greifermodul ist für ein effizientes Greifen in einem 40° Winkel konstruiert. Die Greifeinheit ist schnell und unkompliziert abnehmbar.

Typ	Öffnungs-weite	Schliess-zeit	Schliess-kraft	Traglast
TRG07	424 mm	1,5 sec.	7,5 kN	300 kg
TRG11	644 mm	1,5 sec.	10 kN	500 kg
TRG19	825 mm	3,0 sec.	18,5 kN	900 kg
TRG25	1050 mm	2,0 sec.	19,5 kN	1400 kg
RR-TRG	822 mm	3,9 sec.	30,1 kN	5000 kg

Das RR-TRG Greifermodul ist nur für TR19NOX und TR25NOX erhältlich.